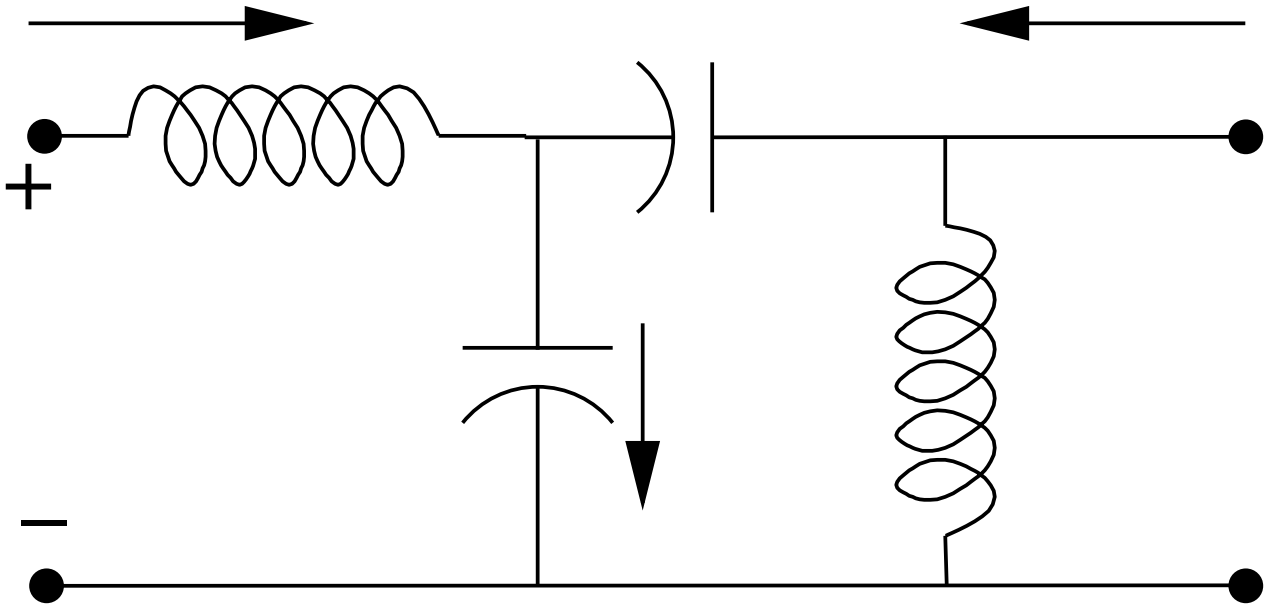A)